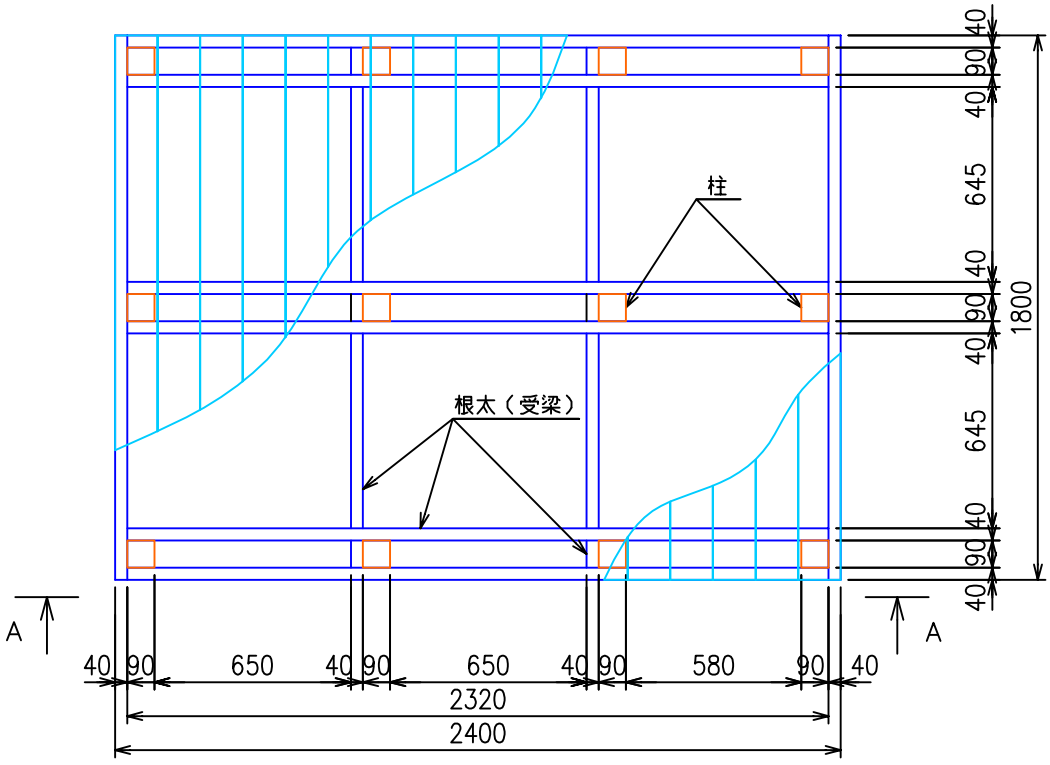

デッキ平面図

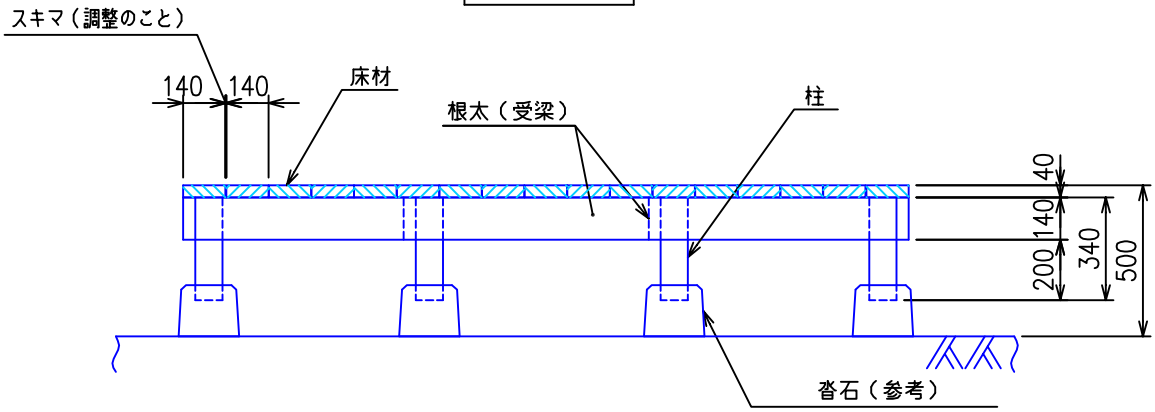

デッキ断面図（A－A矢視）

材料一覧表

名　　称	サイズ	長 さ	数 量	備　　考
根太（受梁）	2×6	6 f	4 本	
	2×6	8 f	6 本	
床材	2×6	6 f	17 本	
柱	4×4	2 f	12 本	デッキ高さが50cmの場合
コーススレッドビス		65mm	1 箱	ステンレス製（500本入り）
塗料	4 L缶		1 缶	

木工ランド
MOKKO LAND　http://www.mland.gr.jp/

名称 TITLE　イエローシダー ウッドデッキ
1800（出）×2400（幅）標準図

縮尺 SCALE	図番 DWG. NO.	改 REV.
1/25	SDW0001	0